GRUNDIG

Bluetooth Speaker with DAB/FM Radio

User Manual

BAND
GBT BAND

DE - EN - FR - ES - FI - NO - DA - TR

01M-GLR7758-4222-09 01M-GLR7764-4222-09 01M-8870611600-4222-09
01M-GLR7759-4222-09 01M-GLR7765-4222-09 01M-8870621600-4222-09
01M-GLR7760-4222-09 01M-GLR7766-4222-09 01M-8870631600-4222-09

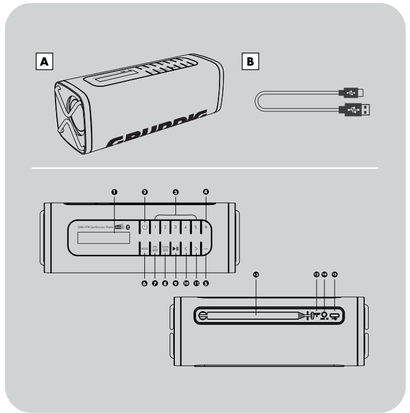

DE AUF EINEN BLICK
Bedienelemente und Funktionen

A Grundig GBT Band / Band

1. LCD-Bildschirm
2. Ein-/Aus Schalten
3. Abkürzungstasten
4. Lautstärke hoch
5. Lautstärke runter
6. Modus-Taste
7. PRE/MEM Taste
8. SCAN/INFO Taste
9. Wiedergabe starten/anhalten
10. Vorheriges
11. Nächstes
12. Teleskop-Antenne
13. Zurücksetzen
14. AUX Eingang
15. DC Eingang (USB C)

B USB-C Kabel

FR APERÇU
Commandes et Accessoire

A Grundig GBT Band / Band

1. Affichage LCD
2. Marche/arrêt
3. Boutons de raccourci
4. Volume haut
5. Volume bas
6. Bouton de mode
7. Bouton PRE/MEM
8. Bouton SCAN/INFO
9. Lecture/Pause
10. Précédent
11. Suivant
12. Antenne télescopique
13. Réinitialiser
14. Entrée Aux
15. Entrée CC (USB C)

B Câble USB-C

FI YHDELLÄ SÍLMÄYKSELLÄ
Hallintalaitteet ja Osat

A Grundig GBT Band / Band

1. LCD-näyttö
2. Virta päälle/pois
3. Pikanäppäimet
4. Ääni kovemmalle
5. Äänenvoimakkuutta pienemmälle
6. Mode-painike
7. PRE/MEM-painike
8. SCAN/INFO-painike
9. Toista/Tauko
10. Edellinen
11. Seuraava
12. Teleskooppiantenni
13. Nollaa
14. AUX sisään
15. DC-tulo (USB C)

B USB-C-kaapeli

DA VED FØRSTE ØJEKAST
Betjeningselementer og Dele

A Grundig GBT Band / Band

1. LCD-skærm
2. Tænd/sluk
3. Genvejsknapper
4. Lydstyrke op
5. Skrue ned
6. Mode-knap
7. PRE/MEM-knap
8. SCAN/INFO-knap
9. Afspil/pause
10. Tidligere
11. Næste
12. Teleskopisk antenne
13. Nulstil
14. AUX ind
15. DC-indgang (USB C)

B USB-C-kabel

EN AT A GLANCE
Controls and Parts

A Grundig GBT Band / Band

1. LCD Display
2. Power on/off
3. Shortcut Buttons
4. Volume Up
5. Volume Down
6. Mode Button
7. PRE/MEM Button
8. SCAN/INFO Button
9. Play/Pause
10. Previous
11. Next
12. Telescopic Antenna
13. Reset
14. AUX in
15. DC in (USB C)

B USB-C Cable

ES REFERENCIA RÁPIDA
Controles y Piezas

A Grundig GBT Band / Band

1. Pantalla LCD
2. Encendido y apagado
3. Botones de acceso rápido
4. Subir Volumen
5. Bajar Volumen
6. Botón de modo
7. Botón PRE/MEM
8. Botón SCAN/INFO
9. Reproducir/Pausar
10. Anterior
11. Siguiente
12. Antena telescópica
13. Reiniciar
14. AUX in
15. DC in (USB C)

B Cable USB-C

TR GENEL BAKIŞ
Kontroller ve Parçalar

A Grundig GBT Band / Band

1. LCD Gösterge
2. Güç açma/kapatma
3. Kısayol Düğmeleri
4. Ses Yükseltme
5. Ses Azaltma
6. Mod Düğmesi
7. PRE/MEM Düğmesi
8. SCAN/INFO Düğmesi
9. Çalma/Duraklatma
10. Önceki
11. Sonraki
12. Teleskopik Anten
13. Reset (Sıfırlama)
14. AUX girişi
15. DC girişi (USB C)

B USB-C Kablosu

NO PÅ ET ØYEBLIKK
Kontroller og Deler

A Grundig GBT Band / Band

1. LCD-skjerm
2. Slå på/av
3. Snarveisknapper
4. Volum opp
5. Volum ned
6. Modusknapp
7. PRE/MEM-knapp
8. SCAN/INFO-knapp
9. Spill av/pause
10. Tidligere
11. Neste
12. Teleskopisk antenne
13. Nullstille
14. AUX inn
15. DC inn (USB C)

B USB-C-kabel

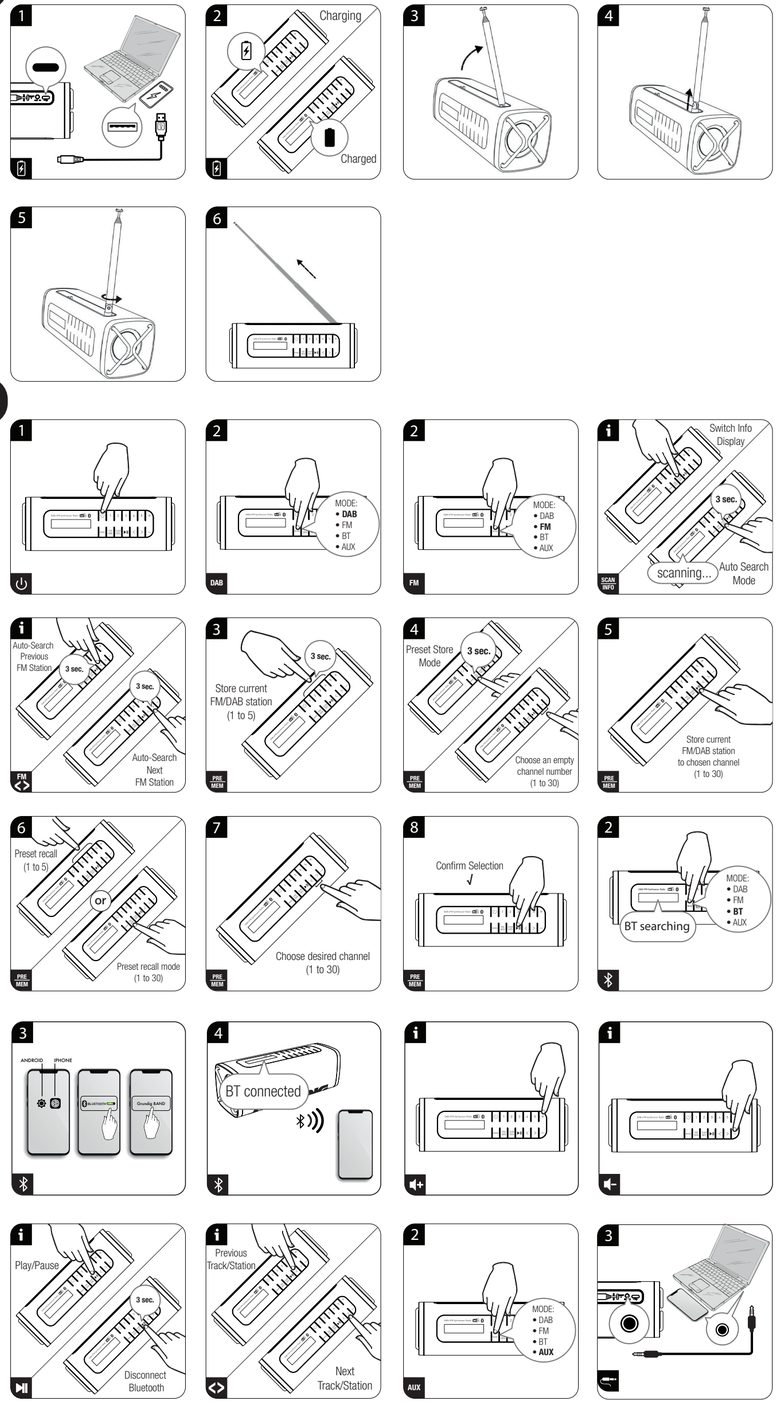

DE	VERBINDUNGEN	BETRIEB
EN	CONNECTIONS	OPERATIONS
FR	CONNEXIONS	FONCTIONNEMENT
ES	CONEXIONES	FUNCIONAMIENTO
FI	YHTEYDET	TOIMINTA
TR	BAGLANTI	KULLANIM
DK	FORBINDELSER	BETJENINGER
NO	FORBINDELSER	BETJENINGER

DE

Bitte lesen Sie zunächst diese Anleitung!

Sehr geehrte Kundin, sehr geehrter Kunde,

Vielen Dank, dass Sie sich für dieses Gerät der Marke Grundig entschieden haben. Wir sind überzeugt, dass Sie mit diesem Gerät, das mit den höchsten Qualitätsanforderungen und modernster Technologie hergestellt wurde, beste Ergebnisse erzielen werden. Bitte lesen Sie die gesamte Bedienungsanleitung und alle anderen Begleitdokumente aufmerksam, bevor Sie das Gerät verwenden; bewahren Sie sie zum künftigen Nachschlagen sicher auf. Wenn Sie das Gerät an jemanden weitergeben, händigen Sie ihm bitte auch diese Anleitung aus. Befolgen Sie die Anweisungen, indem Sie alle Informationen und Warnhinweise in der Bedienungsanleitung beachten.

Bitte denken Sie daran, dass diese Bedienungsanleitung eventuell für mehrere Modelle geschrieben wurde. Unterschiede zwischen den Modellen werden in der Anleitung klar und deutlich beschrieben.

Bedeutung der Symbole

Folgende Symbole werden in den verschiedenen Abschnitten dieser Anleitung verwendet:

i	Wichtige Informationen und nützliche Tipps in Bezug auf die Verwendung.
⚠	Warnhinweise zu gefährlichen Situationen im Hinblick auf die Sicherheit von Leib, Leben und Eigentum.

RECYCELTES UND RECYCELBARES PAPIER

GRUNDIG BAND SICHERHEIT

Bitte beachten Sie die folgenden Hinweise:

- Lesen und befolgen Sie vor der Verwendung dieses Produkts alle Warnungen und Anweisungen.
- Dieses Produkt ist nicht zur Verwendung durch Kleinkinder bestimmt. Kinder sollten angemessen beaufsichtigt werden.
- Dieses Produkt ist nur für den Gebrauch im Haushalt bestimmt und nicht für kommerzielle oder industrielle Nutzung.
- Es dürfen keine offenen Flammenquellen, wie z.B. brennende Kerzen, auf das Produkt gestellt werden.
- Die Belüftung sollte nicht durch Abdecken der Lüftungsöffnungen mit Gegenständen wie Zeitungen, Tischdecken, Vorhängen und dergleichen behindert werden.
- Stellen Sie sicher, dass die Einheit auf eine stabile Position eingestellt ist. Schäden, die durch die Verwendung dieses Produkts in einer instabilen Position oder durch Nichtbeachtung anderer Warnungen oder Vorsichtsmaßnahmen in diesem Benutzerhandbuch verursacht werden, sind nicht durch die Garantie abgedeckt.
- Stellen Sie keine mit Flüssigkeiten gefüllten Gegenstände, wie z.B. Vasen, auf oder neben das Produkt.
- Verwenden oder lagern Sie dieses Produkt nicht an einem Ort, an dem es direktem Sonnenlicht, Hitze, übermäßigem Staub oder Vibrationen ausgesetzt ist.
- Bewahren Sie dieses Produkt nicht über einen längeren Zeitraum im Wasser, bzw. unter feuchten Bedingungen auf.
- Reinigen Sie dieses Produkt nicht mit Wasser oder anderen Flüssigkeiten.
- Die Schlitze und Löcher im Produkt dürfen nicht blockiert oder abgedeckt werden.
- Drücken Sie keine Fremdkörper in die Schlitze oder Löcher des Produkts.
- Versuchen Sie nicht, dieses Produkt selbst zu öffnen. Im Inneren befinden sich keine Teile, die vom Benutzer gewartet werden können.
- Erlauben Sie Kindern keinen Zugang zu Plastiktüten.

VORSICHT bei eingebauter wiederaufladbarer Batterie:

- Explosionsgefahr, wenn die Batterie durch einen falschen Typ ersetzt wird.
- Die Entsorgung einer Batterie ins Feuer oder in einen heißen Ofen oder die mechanische Zerkleinerung oder Zerschneidung einer Batterie, kann zu einer Explosion führen.
- Das Zurücklassen einer Batterie in einer Umgebung mit extrem hohen Umgebungstemperaturen kann zum Auslaufen von entflammbarer Flüssigkeit oder zur Explosion führen.
- Wenn die Batterie dem extrem niedrigen Luftdruck ausgesetzt ist, kann dies zu einer Explosion oder zum Auslaufen von brennbarer Flüssigkeit oder Gas führen.

Ihre Pflichten als Endnutzer

Dieses Produkt erfüllt die Vorgaben der EU-WEEE-Direktive (2012/19/ EU). Das Produkt wurde mit einem Klassifizierungssymbol für elektrische und elektronische Altgeräte (WEEE) gekennzeichnet.

Dieses Elektro- bzw. Elektronikgerät ist mit einer durchgestrichenen Abfalltonne auf Rädern gekennzeichnet. Das Gerät darf deshalb nur getrennt vom unsortierten Siedlungsabfall gesammelt und zurückgenommen werden. Es darf somit nicht in den Hausmüll gegeben werden. Das Gerät kann z.B. bei einer kommunalen Sammelstelle oder ggf. bei einem Vertreiber (siehe unten zu deren Rücknahmepflichten in Deutschland) abgegeben werden.

Das gilt auch für alle Bauteile, Unterbaugruppen und Verbrauchsmaterialien des zu entsorgenden Altgeräts.

Bevor das Altgerät entsorgt werden darf, müssen alle Altbatterien und Altakkumulatoren vom Altgerät getrennt werden, die nicht vom Altgerät umschlossen sind. Das gleiche gilt für Lampen, die zerstörungsfrei aus dem Altgerät entnommen werden können. Der Endnutzer ist zudem selbst dafür verantwortlich, personenbezogene Daten auf dem Altgerät zu löschen.

Die ordnungsgemäße Entsorgung gebrauchter Geräte trägt dazu bei, mögliche negative Folgen für die Umwelt und die menschliche Gesundheit zu vermeiden.

Hinweise zum Recycling

Helfen Sie mit, alle Materialien zu recyceln, die mit diesem Symbol gekennzeichnet sind. Entsorgen Sie solche Materialien, insbesondere Verpackungen, nicht im Hausmüll, sondern über die bereitgestellten Recyclingbehälter oder die entsprechenden örtlichen Sammelsysteme.

Recyceln Sie zum Umwelt - und Gesundheitsschutz elektrische und elektronische Geräte.

Rücknahmepflichten der Vertreiber

Wer auf mindestens 400 m² Verkaufsfläche Elektro- und Elektronikgeräte vertreibt oder diese gewerblich an Endnutzer abgibt, ist verpflichtet, bei Abgabe eines neuen Gerätes, ein Altgerät des Endnutzers der gleichen Geräteart, das im Wesentlichen die gleichen Funktionen wie das neue Gerät erfüllt, am Ort der Abgabe oder in unmittelbarer Nähe, unentgeltlich zurückzunehmen. Das gilt auch für Vertreiber von Lebensmitteln mit einer Gesamtverkaufsfläche von mindestens 800 m², die mehrmals im Kalenderjahr oder dauerhaft Elektro- und Elektronikgeräte anbieten und auf dem Markt bereitstellen. Solche Vertreiber müssen zudem auf Verlangen des Endnutzers Altgeräte, die in keiner äußeren Abmessung größer als 25 cm sind, (kleine Elektrogeräte) im Einzelhandelsgeschäft oder in unmittelbarer Nähe hierzu unentgeltlich zurückzunehmen; die Rücknahme darf in diesem Fall nicht an den Kauf eines Elektro- oder Elektronikgerätes verknüpft, kann aber auf drei Altgeräte pro Geräteart beschränkt werden.

Ort der Abgabe ist auch der private Haushalt, wenn das neue Elektro- oder Elektronikgerät dorthin geliefert wird; in diesem Fall ist die Abholung des Altgerätes für den Endnutzer kostenlos.

Die vorstehenden Pflichten gelten auch für den Vertrieb unter Verwendung von Fernkommunikationsmitteln, wenn die Vertreiber Lager- und Versandflächen für Elektro- und Elektronikgeräte bzw. Gesamtlager und Versandflächen für Lebensmittel beinhalten, die den oben genannten Verkaufsflächen entsprechen. Die unentgeltliche Abholung von Elektro- und Elektronikgeräten ist dann aber auf Wärmeüberträger (z.B. Kühlschrank), Bildschirme, Monitore und Geräte, die Bildschirme mit einer Oberfläche von mehr als 100 cm² enthalten und Geräte beschränkt, bei denen mindestens eine der äußeren Abmessungen mehr

Einhaltung von RoHS-Vorgaben

Das von Ihnen erworbene Produkt erfüllt die Vorgaben der EU-RoHS Direktive (2011/65/EU). Es enthält keine in der Direktive angegebenen gefährlichen und unzulässigen Materialien.

Informationen zur Entsorgung von Akkus/Batterien

Dieses Symbol an Akkus/Batterien oder an der Verpackung zeigt an, dass der Akku oder die Batterie nicht über den herkömmlichen Hausmüll entsorgt werden darf.

Entsorgen Sie verbrauchte Akkus/Batterien immer in Übereinstimmung mit den örtlichen Umweltrichtlinien. Informieren Sie sich bei Ihrer Stadtverwaltung nach den jeweiligen Entsorgungsrichtlinien.

FEHLERANALYSE

Wenn ein Fehler auftritt, prüfen Sie zunächst, ob Sie das Problem selbst lösen können. Diese Übersicht könnte für Sie nützlich sein.

Problemstellung	Mögliche Ursache/Handlung
Keine Funktion	• Wenn das Gerät durch ein Gewitter, eine statische Aufladung oder einen anderen externen Faktor gestört wurde, befolgen Sie dieses Verfahren, um das Problem zu beheben: Schalten Sie dieses Gerät aus und 10 Sekunden später wieder ein. • Ziehen Sie den mitgelieferten Adapter ab und stecken Sie ihn dann wieder ein.
Kein Ton	• Möglicherweise ist die Lautstärke zu niedrig oder im Stumm-Modus eingestellt. • Im Bluetooth-Modus: Stellen Sie die Lautstärke des externen Geräts auf das Maximum ein und regeln Sie dann die Lautstärke mit der Taste " (4)".
Kein/Schlechter Radio Empfang	• Wählen Sie ggf. einen anderen Standort, um das Funksignal zu verbessern. • Richten Sie die teleskopische antenne aus, um den Radioempfang zu optimieren.
Keine Bluetooth-Verbindung	• Achten Sie darauf, dass alle Einstellungen an allen Geräten korrekt vorgenommen wurden. Die Bluetooth-Funktion kann auf dem externen Gerät deaktiviert werden. (erneut) aktivieren Sie diese erneut, falls erforderlich.

TECHNISCHE INFORMATIONEN

Dieses Gerät ist gemäß den geltenden EU Richtlinien geräuschunterdrückt. Dieses Produkt erfüllt die europäischen Richtlinien 2014/53/EU und 2011/65/EU.

Die CE Konformitätserklärung für das Gerät finden Sie in Form einer pdf Datei auf der Grundig Homepage www.grundig.com/downloads/doc.

Ausgangsleistung

RMS 2x2.5 W, 1% THD

Bluetooth

Frequenzbereich 2,402 GHz-2,480GHz

Maximale Sendeleistung <5 dBm

Version 5,0

Betrieb im offenen Bereich: 30m (BT)

DAB/DAB+

Band III; 174.928 MHz-239.200 MHz

Voreingestellte Speicher: 30 Stationen

FM

87.5 MHz-108.0 MHz

Voreingestellte Speicher: 30 Stationen

Wiederaufladbares Lithium-Ionen-Batterie

3.7 V ⎓ 2000 mAh 7.4Wh

Wiedergabe Zeit: 8+ Stunden (50% Wiedergabe Lautstärke)

Ladezeit 3-4 Stunden

Stromversorgung

USB-Buchse Typ C

DC IN 5.0 V ⎓ 1.0 A

AUX IN

3,5 mm Stereobuchse

Frequenzbereich: 80Hz-20kHz

Produktabmessungen/Gewicht

196 (W)*68 (D)*68 (H) mm

Netto Gewicht: 0,53 kg

Zubehör

USB-C Kabel (1)

EN

Please read this user manual first!

Dear Valued Customer,

Thank you for preferring this Grundig appliance. We hope that you get the best results from your appliance which has been manufactured with high quality and state-of-the-art technology. For this reason, please read this entire user manual and all other accompanying documents carefully before using the appliance and keep it as a reference for future use. If you hand-over the appliance to someone else, give the user manual as well. Follow the instructions by paying attention to all the information and warnings in the user manual.

Remember that this user manual may also apply to other models. Differences between models are explicitly described in the manual.

Meanings of the Symbols

Following symbols are used in various sections of this user manual:

i	Important information and useful hints about usage.
⚠	Warnings against dangerous situations concerning the security of life and property.

RECYCLED & RECYCLABLE PAPER

GRUNDIG BAND SAFETY

Please note the following instructions:

- Before using this product, read and follow all warnings andinstructions.
- This product is not intended for use by young children. Youngchildren should be properly supervised.
- This product is intended for household use only and not for commercial or industrial use.
- No naked flame sources, such as lighted candles, should be placed on the product.
- Ventilation should not be impeded by covering ventilation openings with items such as newspapers, table cloths, curtains and the like.
- Make sure the unit is adjusted to a stable position. Damage caused by using this product in an unstable position or by failure to follow any other warning or precaution contained within this user manual will not be covered by warranty.
- Do not place objects filled with liquids, such as vases on or near the product.
- Do not use or store this product in a place where it is subject to direct sunlight, heat, excessive dust or vibration.
- Do not keep or store this product in wet conditions for long period.
- Do not clean this product with water or other liquids.
- Do not block or cover the slots and holes in the product.
- Do not push foreign objects into the slots or holes in the product.
- Do not attempt to open this product yourself. There are no user serviceable parts inside.
- Do not allow children access to plastic bags.

Build-in Rechargeable Battery CAUTION:

- Risk of explosion if the battery is replaced by an incorrect type.
- Disposal of a battery into fire or a hot oven, or mechanically crushing or cutting of a battery, that can result in an explosion.
- Leaving a battery in an extremely high temperature surrounding environment that can result in an explosion or the leakage of flammable liquid or gas.
- A battery subjected to extremely low air pressure that may result in an explosion or the leakage of flammable liquid or gas.

Compliance with the WEEE Directive and Disposing of the Waste Product:

This product complies with EU WEEE Directive (2012/19/EU). This product bears a classification symbol for waste electrical and electronic equipment (WEEE).

This symbol indicates that this product shall not be disposed with other household wastes at the end of its service life. Used device must be returned to offical collection point for recycling of electrical and electronic devices. To find these collection systems please contact to your local authorities or retailer where the product was puchased. Each household performs important role in recovering and recycling of old appliance. Appropriate disposal of used appliance helps prevent potential negative consequences for the environment and human health.

Compliance with RoHS Directive

The product you have purchased complies with EU RoHS Directive (2011/65/EU). It does not contain harmful and prohibited materials specified in the Directive.

Package information

Packaging materials of the product are manufactured from recyclable materials in accordance with our National Environment Regulations. Do not dispose of the packaging materials together with the domestic or other wastes. Take them to the packaging material collection points designated by the local authorities.

Information on Waste Batteries

This symbol on rechargeable batteries/batteries or on the packaging indicates that the rechargeable battery/battery may not be disposed of with regular house hold rubbish. For certain rechargeable batteries/batteries, this symbol may be supplemented by a chemical symbol. Symbols for mercury (Hg) or lead (Pb) are provided if the rechargeable batteries/batteries contain more than 0,0005 % mercury or more than 0,004 % lead.

Rechargeable batteries/batteries, including those which do not contain heavy metal, may not be disposed of with household waste. Always dispose of used batteries in accordance with local environmental regulations. Make enquiries about the applicable disposal regulations where you live.

TROUBLESHOOTING

If a fault occurs, first check whether you can resolve the problem yourself. You might find this overview useful.

Fault	Possible cause/action
No Function	• If the device has been disrupted by a thunderstorm, a static charge or another external factor, follow this procedure to resolve the problem: Power off this device and power on it again 10 seconds later. • Disconnect the supplied adapter and then plug it in again.
No Sound	• The volume may be set too low or in mute mode. • In Bluetooth mode: Set the volume of the external device to the maximum and then control the volume by using the "(4)" button.
No/Bad Radio Reception	• If necessary, select another location to improve the radio signal. • Adjust the telescopic antenna to optimize the radio reception.
No Bluetooth Connection	• Take care to ensure that all settings have been made correctly on all devices. The Bluetooth function may be deactivated on the external device. (re) activate it, if necessary.

TECHNICAL INFORMATION

This device is noise-suppressed according to the applicable EU directives. This product fulfils the European directives 2014/53/EU and 2011/65/EU.

You can find the CE declaration of conformity for the device in the form of a pdf file on the Grundig Homepage www.grundig.com/downloads/doc.

Output Power

RMS 2x2.5 W, 1% THD

Bluetooth

Frequency Range 2.402 GHz-2.480GHz

Maximum transmitted power <5 dBm

Version 5.0

Open area operation range: 30m (BT)

DAB/DAB+

Tuning range: Band III; 174.928 MHz-239.200 MHz

Preset memory: 30 stations

FM

Tuning range: 87.5 MHz-108.0 MHz

Preset memory: 30 stations

Rechargeable Li-ion Battery

Build in, 3.7 V ⎓ 2000 mAh 7.4Wh

Playback time: 8+ hours (50% volume)

Charge time 3-4 hours

Power Supply

USB Type-C Socket

DC IN 5.0 V ⎓ 1.0 A

AUX IN

Stereo 3.5 mm Jack

Frequency response: 80Hz-20kHz

Product Dimensions/Weight

196 (W)*68 (D)*68 (H) mm

Net Weight: 0,53 kg

Accessory

USB-C Cable (1)

FR

Avant toute chose, veuillez lire ce manuel d'utilisation !

Chère cliente, cher client,

Merci d'avoir choisi cet appareil Grundig. Nous espérons que cet appareil, fabriqué dans des installations modernes et soumis à un processus de contrôle qualité rigoureux, vous offre les meilleures performances possible. C'est pourquoi nous vous recommandons, avant d'utiliser l'appareil, de lire attentivement et complètement ce manuel d'utilisation ainsi que tous les autres documents fournis et de les conserver soigneusement pour une utilisation future. Si vous cédez l'appareil à quelqu'un d'autre, remettez-lui également le manuel d'utilisation. Suivez les instructions en accordant une attention particulière à toutes les informations et les avertissements contenus dans le manuel d'utilisation.

Notez que ce manuel d'utilisation peut également s'appliquer à d'autres modèles. Les différences entre les modèles sont clairement décrites dans le manuel.

Signification des symboles

Les pictogrammes suivants sont repris tout au long de ce manuel :

	Informations importantes et conseils utiles concernant l'utilisation de l'appareil.
	Avertissement sur les situations dangereuses concernant la sécurité des biens et des personnes.

FR ÉLÉMENTS PAPIER — BAC DE TRI

FR Cet appareil et ses cordons se recyclent — À DÉPOSER EN MAGASIN ou À DÉPOSER EN DÉCHÈTERIE

Points de collecte sur www.quefairedemesdechets.fr
Privilégiez la réparation ou le don de votre appareil !

PAPIER RECYCLÉ ET RECYCLABLE

SÉCURITÉ À BANDE DU GRUNDIG

Veuillez prendre note des instructions suivantes :

- Il faut lire et suivre tous les avertissements et instructions avant d'utiliser ce produit.
- Le présent produit est exclusivement destiné à un usage domestique et non à un usage commercial ou industriel.
- Il ne faut pas placer de sources de flamme nue, comme des bougies allumées, sur le produit.
- Il convient de ne pas entraver la ventilation en recouvrant les ouvertures d'aération avec des articles tels que des journaux, des nappes, des rideaux et autres.
- Il faut s'assurer que l'appareil est réglé dans une position stable. En cas de dommages causés par l'utilisation de ce produit dans une position instable ou par le non-respect de tout autre avertissement ou précaution figurant dans ce manuel d'utilisation, la garantie ne s'applique pas.
- Cet appareil peut être utilisé par des enfants âgés d'au moins 8 ans et par des personnes ayant des capacités physiques, sensorielles ou mentales réduites ou dénuées d'expérience ou de connaissance, s'ils (si elles) sont correctement surveillé(es) ou si des instructions relatives à l'utilisation de l'appareil en toute sécurité leur ont été données et si les risques encourus ont été appréhendés. Les enfants ne doivent pas jouer avec l'appareil. Le nettoyage et l'entretien par l'usager de doivent pas être effectués par des enfants sans surveillance.
- Évitez de placer des objets remplis de liquides, tels que des vases, sur le produit ou à proximité de celui-ci.
- Évitez d'utiliser ou de stocker ce produit dans un endroit où il est soumis à la lumière directe du soleil, à la chaleur, à une poussière excessive ou à des vibrations.
- Évitez de conserver ou de stocker ce produit dans des conditions humides pendant une longue période.
- Évitez de nettoyer ce produit avec de l'eau ou d'autres liquides.
- Il ne faut pas bloquer ou couvrir les fentes et les trous du produit.
- Il ne faut pas pousser d'objets étrangers dans les fentes ou les trous du produit.
- Il ne faut pas essayer d'ouvrir ce produit soi-même. Il ne comporte aucune pièce réparable par l'utilisateur.
- Ne permettez pas aux enfants d'accéder aux sacs en plastique.

Batterie rechargeable intégrée ATTENTION :

- Risque d'explosion si la batterie est remplacée par un type incorrect.
- Il s'agit de l'élimination d'une batterie dans le feu ou dans un four chaud, ou de l'écrasement ou du découpage mécanique d'une batterie, qui peut entraîner une explosion.
- Le fait de laisser une batterie dans un environnement à température extrêmement élevée peut entraîner une explosion ou une fuite de liquide ou de gaz inflammable.
- Il s'agit d'une batterie soumise à une pression d'air extrêmement basse qui peut entraîner une explosion ou une fuite de liquide ou de gaz inflammable.

Conformité avec la directive DEEE et mise au rebut des déchets :

Ce produit est conforme à la directive DEEE (2012/19/UE) de l'Union européenne. Ce produit porte un symbole de classification pour la mise au rebut des équipements électriques et électroniques (DEEE).

Ce symbole indique que ce produit ne doit pas être jeté avec les déchets ménagers à la fin de sa vie utile. Les appareils usagés doivent être retournés au point de collecte officiel destiné au recyclage des appareils électriques et électroniques. Pour trouver ces systèmes de collecte, veuillez contacter les autorités locales ou le détaillant auprès duquel vous avez acheté le produit. Chaque ménage joue un rôle important dans la récupération et le recyclage des appareils ménagers usagés. L'élimination appropriée des appareils usagés aide à prévenir les conséquences négatives potentielles pour l'environnement et la santé humaine.

Conformité avec la directive LdSD :

L'appareil que vous avez acheté est conforme à la directive LdSD (2011/65/UE) de l'Union européenne. Il ne comporte pas les matériels dangereux et interdits mentionnés dans la directive.

Information sur l'emballage

L'emballage du produit est composé de matériaux recyclables, conformément à notre réglementation nationale. Ne jetez pas les éléments d'emballage avec les déchets domestiques et autres déchets. Déposez-les dans un des points de collecte d'éléments d'emballage que vous indiquera l'autorité locale dont vous dépendez.

Batteries usagées

Assurez-vous de mettre au rebut les batteries usagées conformément aux lois et réglementations locales. Le symbole sur la batterie et l'emballage indique que la batterie livrée avec l'appareil ne doit pas être considérée comme un déchet ménager. Ce symbole peut être utilisé en conjointement avec un symbole chimique dans certaines régions. Si les batteries contiennent plus de 0,0005 % de mercure et plus de 0,004 % de plomb, le symbole chimique Hg est ajouté pour le mercure et Pb pour le plomb sous le symbole. En vous assurant que les batteries sont mises au rebut de façon appropriée, vous contribuerez à la prévention les dommages potentiels à l'environnement et à la santé humaine dus à une mise au rebut inappropriée des batteries.

DÉPANNAGE

En cas d'erreur, vérifiez d'abord si vous pouvez résoudre le problème vous-même. Vous pourriez trouver cet aperçu utile.

Défaut	Cause possible/action
Aucune fonction	• Si l'appareil a été perturbé par un orage, une charge statique ou un autre facteur extérieur, suivez cette procédure pour résoudre le problème : Éteignez cet appareil et rallumez-le 10 secondes plus tard. • Débranchez l'adaptateur fourni, puis rebranchez-le.
Pas de son	• Le volume peut être réglé trop bas ou en mode silencieux. • En mode Bluetooth : Réglez le volume de l'appareil externe au maximum et contrôlez ensuite le volume à l'aide du bouton «(4)».
Réception radio absente/mauvaise	• Si nécessaire, sélectionnez un autre emplacement pour améliorer le signal radio. • Ajustez l'antenne télescopique pour optimiser la réception radio.
Aucune connexion Bluetooth	• Prenez soin de vous assurer que tous les réglages ont été effectués correctement sur tous les appareils. La fonction Bluetooth peut être désactivée sur l'appareil externe. Activez-le (à nouveau), si nécessaire.

INFORMATION TECHNIQUE

Cet appareil est insonorisé conformément aux directives européennes applicables. Ce produit est conforme aux directives européennes 2014/53/EU et 2011/65/EU.

Vous trouverez la déclaration CE de conformité du dispositif sous la forme d'un fichier pdf sur la page d'accueil de Grundig www.grundig.com/downloads/doc.

Puissance de sortie

RMS 2 x 2,5 W, 1 % THD

Bluetooth

Gamme de fréquences 2,402 Ghz-2,480 GHz

Puissance d'émission maximale <5 dBm

Version 5.0

Champ d'opération en zone ouverte : 30 m (BT)

DAB / DAB+

Plage de réglage : Band III ; 174,928 Mhz-239,200 MHz

Mémoire préréglée 30 stations

FM

Plage de réglage : 87,5 Mhz-108,0 MHz

Mémoire préréglée 30 stations

Batterie Li-Ion rechargeable

Intégré, 3,7 V ⎓ 2 000 mAh 7,4 Wh

Temps de lecture : 8+ heures (50 % volume)

Temps de charge 3-4 heures

Source d'alimentation

Prise USB Type-C

Entrée CC 5,0 V ⎓ 1,0 A

Entrée Aux

Prise stéréo 3,5 mm

Réponse de fréquence : 80 Hz-20 kHz

Dimensions / poids du produit

196 (W)*68 (D)*68 (H) mm

Poids net : 0,53 kg

Accessoire

Câble USB-C (1)

ES

¡Lea el manual de usuario antes de utilizar el aparato!

Estimado cliente:

Gracias por elegir un aparato Grundig. Esperamos que obtenga los mejores resultados de su aparato, ya que ha sido fabricado con gran calidad y con tecnología de última generación. Por esta razón, le aconsejamos que lea este manual de usuario y todos los demás documentos adjuntos con atención antes de utilizar el aparato y que los guarde para futuras consultas. Si entrega este aparato a otra persona, proporciónele también el manual de usuario. Siga las instrucciones prestando especial atención a toda la información y advertencias incluidas en el manual de usuario.

Recuerde que este manual de usuario también puede servir para otros modelos. En el manual se describen las diferencias entre los modelos explícitamente.

Significado de los símbolos

Los siguientes símbolos se usan en las diversas secciones del presente manual de usuario:

	Información importante y consejos útiles sobre su uso.
	Advertencias de situaciones peligrosas sobre la seguridad de las personas y la propiedad.

PAPEL RECICLADO Y RECIBLABLE

GRUNDIG BAND SEGURIDAD

Por favor, preste atención en las siguientes instrucciones.

- Antes de utilizar este producto, lea y siga todas las advertencias e instrucciones.
- Este producto no está destinado a ser utilizado por niños. Los niños pequeños deben ser supervisados adecuadamente.
- Este producto está destinado a uso doméstico solamente y no es apto para uso industrial.
- No se deben colocar sobre el producto llamas vivas, como velas encendidas.
- La ventilación no debe impedirse cubriendo los orificios de ventilación con artículos como periódicos, manteles, cortinas y similares.
- Asegúrese de que la unidad se encuentra colocada en una posición estable. La garantía no cubrirá los daños causados por el uso de este producto en una posición inestable o por el incumplimiento de cualquier otra advertencia o precaución incluida en este manual del usuario.
- No coloque objetos llenos de líquidos, como jarrones, sobre o cerca del producto.
- Este producto no se debe utilizar ni almacenar en un lugar donde pueda estar expuesto a la luz solar directa, al calor, al polvo excesivo o a la vibración.
- No guarde o almacene este producto en condiciones húmedas durante un período prolongado.
- No limpie este producto con agua u otros líquidos.
- No bloquee ni cubra las ranuras y agujeros del producto.
- No inserte objetos extraños en las ranuras o agujeros del producto.
- No intente abrir este producto usted mismo. Dentro no hay piezas de repuesto.
- No permita que los niños tengan acceso a las bolsas de plástico.

Batería Recargable Incorporada PRECAUCIÓN:

- Existe riesgo de explosión en caso de que la batería sea sustituida por un tipo incorrecto.
- Eliminar las baterías en el fuego o en un horno caliente, aplastarlas mecánicamente o cortar las baterías puede causar en una explosión.
- Dejar las baterías en un entorno de temperatura extremadamente alta puede provocar una explosión o una fuga de líquido o gas inflamable.
- Una batería expuesta a una presión de aire extremadamente baja puede resultar en una explosión o en la fuga de líquido o gas inflamable.

Conformidad con la normativa WEEE y eliminación del aparato al final de su vida útil:

Este producto es conforme con la directiva de la UE sobre residuos de aparatos eléctricos y electrónicos (WEEE) (2012/19/UE). Este producto incorpora el símbolo de la clasificación selectiva para los residuos de aparatos eléctricos y electrónicos (WEEE).

Este símbolo indica que este producto no debe eliminarse con otros desechos domésticos al final de su vida útil. El dispositivo usado debe ser devuelto al punto de recogida oficial para el reciclaje de los dispositivos eléctricos y electrónicos. Para encontrar estos sistemas de recogida, por favor, póngase en contacto con las autoridades locales o con el distribuidor donde se compró el producto. Cada hogar desempeña un papel importante en la recuperación y el reciclaje de los aparatos antiguos. La eliminación adecuada de los aparatos usados ayuda a prevenir las posibles consecuencias negativas para el medio ambiente y la salud humana.

Cumplimiento de la directiva RoHS:

El producto que ha adquirido es conforme con la directiva de la UE sobre la restricción de sustancias peligrosas (RoHS) (2011/65/UE). No contiene ninguno de los materiales nocivos o prohibidos especificados en la directiva.

Información de embalaje

El embalaje del producto está fabricado con material reciclable de acuerdo con las normativas nacionales sobre medio ambiente. No se deshaga del material de embalaje ni de los desechos domésticos o de otro tipo. Llévelos a los puntos de recogida de material de embalaje designados por las autoridades locales.

Baterías residuales

Asegúrese de que los residuos de las baterías se eliminan de acuerdo con las leyes y reglamentos locales. El símbolo que aparece en la batería y en el embalaje indica que la batería entregada con el producto no debe considerarse como residuo doméstico. Este símbolo puede utilizarse en combinación con un símbolo químico en algunas regiones. Si las baterías contienen más de 0,0005 % de mercurio y más de 0,004 % de plomo, se añade el símbolo químico Hg para el mercurio y el símbolo químico Pb para el plomo debajo del símbolo. Al asegurarse de que las baterías se eliminan correctamente, contribuirá a prevenir posibles daños al medio ambiente y a la salud humana debido a la eliminación inadecuada de las baterías.

SOLUCIÓN DE PROBLEMAS

Si se produce una avería, primero compruebe si puede resolver el problema usted mismo. Puede que esta sección le resulte útil.

Avería	Posible causa/acción
No funciona	• Si el dispositivo se apagó por una tormenta eléctrica, una carga estática u otro factor externo, siga este procedimiento para resolver el problema: Apague este dispositivo y vuelva a encenderlo 10 segundos después. • Desconecte el adaptador suministrado y vuelva a conectarlo.
Sin sonido	• El volumen puede estar demasiado bajo o en modo silencioso. • En el modo Bluetooth: Ponga el volumen del dispositivo externo al máximo y luego regule el volumen con el botón "(4)".
No/Mala recepción de radio	• Si es necesario, seleccione otro lugar para mejorar la señal de radio. • Mueva la antena telescópica para mejorar la recepción de radio.
No hay conexión Bluetooth	• Asegúrese de que todos los ajustes se han realizado correctamente en todos los dispositivos. La función Bluetooth puede desactivarse en el dispositivo externo. (re) activar, si es necesario.

INFORMACIÓN TÉCNICA

Este dispositivo tiene supresión de ruido de acuerdo con las Directivas de la UE aplicables. Este producto cumple con las directivas europeas 2014/53/EU y 2011/65/EU.

Puede encontrar la declaración de conformidad CE para el dispositivo en forma de archivo pdf en la página principal de Grundig www.grundig.com/downloads/doc.

Potencia de Salida

RMS 2x2.5 W, 1% THD

Bluetooth

Gama de frecuencias 2.402 GHz-2.480GHz

Potencia máxima transmitida <5 dBm

Versión 5.0

Rango de operación en área abierta 30m (BT)

DAB/DAB+

Rango de sintonización: Banda III; 174.928 MHz-239.200 MHz

Memoria presintonizada: 30 estaciones

FM

Rango de sintonización: 87,5 MHz-108,0 MHz

Memoria presintonizada: 30 estaciones

Batería Recargable de Li-ion

Incorporado, 3.7 V ⎓ 2000 mAh 7.4Wh

Tiempo de reproducción: 8+ horas (50% volumen)

Tiempo de carga de 3-4 horas

Suministro Eléctrico

Enchufe USB tipo C

DC IN 5.0 V ⎓ 1.0 A

AUX IN

Conector Estéreo de 3.5 mm.

Respuesta de frecuencia: 80Hz-20kHz

Dimensiones del Producto/Peso

196 (An)*68 (Pr)*68 (Al) mm

Peso neto: 0,53 kg

Accesorio

USB-C Cable (1)

FI

Lue ensin tämä käyttöopas!

Hyvä asiakas,

Kiitos, että hankit Grundig-laitteen. Tämä laite on valmistettu korkealaatuisia materiaaleja ja innovatiivista teknologiaa hyödyntäen, ja toivomme, että nautit sen käytöstä. Lue tämä käyttöopas ja kaikki muut laitteen mukaan toimitetut asiakirjat huolellisesti ennen laitteen käytön aloittamista ja säilytä ne mahdollista myöhempää tarvetta varten. Jos laite luovutetaan jollekin kolmannelle osapuolelle, luovuta tämä käyttöopas sen mukana. Noudata ohjeita ja kiinnitä huomiota kaikkiin käyttöoppaassa annettuihin tietoihin ja varoituksiin.

Ota huomioon, että tämä käyttöopas voi käsittää useita muitakin malleja. Mallikohtaiset erot esitetään käyttöoppaassa selvästi.

Symbolien selitykset

Tässä käyttöoppaassa on käytetty seuraavia symboleja:

	Tärkeää tietoa ja tuotteen käyttöä koskevia hyödyllisiä vinkkejä.
	VAROITUS: Henkilö- tai omaisuusvahinkojen vaaran aiheuttavia tilanteita koskeva varoitus.

KIERRÄTETTY JA KIERRÄTETTÄVÄ PAPERI

GRUNDIG KAISTATURVALLISUUS

Noudata seuraavia ohjeita:

- Lue kaikki varoitukset ja ohjeet huolellisesti ennen tuotteen käyttöä.
- Tätä tuotetta ei ole tarkoitettu pienten lasten käyttöön. Pieniä lapsia tulee valvoa.
- Tämä on tarkoitettu kotitalouskäyttöön, eikä kaupalliseen tai teolliseen käyttöön.
- Avoliekkejä, kuten kynttilöitä, ei tule sijoittaa tuotteen päälle.
- Ilmanvaihtoa ei tule estää peittämällä ilmanvaihtoaukkoja esineillä, kuten sanomalehdillä, pöytäliinoilla, verhoilla jne.
- Varmista, että laite on asetettu tukevaan asentoon. Vauriot, jotka syntyvät,jos tuotetta käytetään epävakaassa asennossa tai käyttöohjeessa olevia varoituksia tai ohjeita ei noudateta, mitätöi takuun.
- Älä laita nestettä esineitä, kuten kukkamaljakoita, tuotteen päälle.
- Älä käytä tai säilytä tuotetta paikoissa, joissa se altistuu suoralle auringonpaisteelle, lämmölle, pölylle tai tärinälle.
- Älä käytä tai säilytä tuotetta märissä olosuhteissa pitkiä aikoja.
- Älä puhdista tuotetta vedellä tai muilla nesteillä.
- Älä tuki tai peitä tuotteen aukkoja tai uria.
- Älä työnnä mitään esineitä tuotteen aukkoihin tai uriin.
- Älä yritä avata tuotetta itse. Laitteen sisällä ei ole käyttäjän huollettavissa olevia osia.
- Älä pidä muovipusseja lasten ulottuvissa.

Sisäänrakennettu ladattava akku HUOMIO:

- Jos paristot vaihdetaan vääräntyyppisillä paristoilla, voi se johtaa räjähdykseen.
- Akkujen hävittäminen tulessa tai kuumassa uunissa, murskaaminen mekaanisesti tai katkaisemalla voi johtaa räjähdykseen.
- Akun jättäminen erittäin korkeisiin ympäristölämpötiloihin voi johtaa räjähdykseen tai syttyvien nesteiden tai kaasujen vuotoon.
- Akun jättäminen erittäin alhaiseen ympäristön ilmanpaineeseen voi johtaa räjähdykseen tai syttyvien nesteiden tai kaasujen vuotoon.

WEEE-direktiivin noudattaminen ja laitteen hävittäminen:

Tämä tuote täyttää Euroopan unionin WEEE-direktiivin (2012/19/EU) vaatimukset. Tuotteella on sähkö- ja elektroniikkalaiteromun (SER) luokitusmerkintä.

Merkintä ilmaisee, että tuotetta ei tule hävittää tavanomaisen kotitalousjätteen mukana sen käyttöiän päätyttyä. Käytetty laite on toimitettava sähkö- ja elektroniikkalaitteiden viralliseen kierrätyspisteeseen. Tietoja paikallisista kierrätyspisteistä saat paikallisilta viranomaisilta ja myymälästä, josta tuote on ostettu. Kotitalouksilla on tärkeä rooli vanhojen laitteiden keräämisessä ja kierrättämisessä. Kun hävität käytetyt laitteet asianmukaisella tavalla, olet mukana torjumassa niistä aiheutuvia mahdollisia ympäristö- ja terveyshaittoja.

RoHS-direktiivin noudattaminen

Tämä tuote täyttää Euroopan unionin RoHS-direktiivin (2011/65/EU) vaatimukset. Se ei sisällä direktiivissä määriteltyjä haitallisia ja kiellettyjä aineita.

Pakkaustiedot

Tuotteen pakkausmateriaalit on valmistettu kierrätettävistä materiaaleista kansallisten ympäristömääräysten mukaisesti. Älä hävitä pakkausmateriaaleja kotitalousjätteen tai muiden jätteiden mukana. Toimita pakkausmateriaalit paikallisten viranomaisten hyväksymään keräyspisteeseen.

Tietoja käytetyistä akuista

Tämä symboli ladattavassa akussa tai pakkauksessa tarkoittaa, että tämän tuotteen sisältämiä paristoja ei saa hävittää muun kotitalousjätteen seassa. Tietyissä ladattavissa akuissa/akuissa tämä symboli on voitu täydentää kemiallisella symbolilla. Ladattaviin akkuihin on lisätty kemikaaleja elohopea (Hg) ja lyijyä (Pb) ilmaisevat symbolit, jos akku sisältää enemmän kuin 0,0005 % elohopeaa tai enemmän kuin 0,004 % lyijyä.

Ladattatavat akut/akut, mukaan lukien ne, jotka eivät sisällä raskasmetalleja, ei saa hävittää kotitalousjätteiden mukana. Hävitä akut paikallisten ympäristövaatimusten mukaisesti. Ota selvää alueellasi voimassa olevista hävitysmääräyksistä.

VIANMÄÄRITYS

Jos vikoja esiintyy, tarkasta ensin pystytkö itse ratkaisemaan ongelman. Oheinen kaavio voi auttaa.

Vika	Mahdollinen syy/toimenpide
Ei toimintoa	• Laitteen on sammuttanut ukonilma, staattinen purkaus tai muu ulkoinen tekijä, noudata seuraavia ohjeita ongelman ratkaisemiseksi: Sammuta laite ja kytke se päälle uudelleen 10 sekunnin kuluttua. • Irrota mukana toimitettu sovitin virtalähteestä ja kytke se uudelleen.
Ei ääntä	• Äänenvoimakkuus säädetty matalaksi tai mykistetty. • Bluetooth-tilassa: Aseta ulkoisen laitteen äänenvoimakkuus maksimitasolle ja ohjaa äänenvoimakkuutta " (4)" painikkeella.
Ei/heikko radion vastaanotto	• Muuta tuotteen paikkaa radiosignaalin parantamiseksi. • Säädä teleskooppiantennia radion vastaanoton parantamiseksi.
Ei Bluetooth-yhteyttä	• Varmista, että kaikkien laitteiden asetukset ovat oikein. Bluetooth-toiminto on ehkä poistettu käytöstä ulkoisessa laitteessa. Aktivoi se uudelleen tarvittaessa.

TEKNISIÄ TIETOJA

Tässä laitteessa on voimassa olevien EU-direktiivien mukainen kohinanvaimennus. Tämä tuote noudattaa EU-direktiivejä 2014/53/EU ja 2011/65/EU.

Löydät CE-vaatimustenmukaisuusvakuutuksen pdf-tiedostona Grundig-kotisivulta www.grundig.com/downloads/doc.

Lähtöteho

RMS 2x2.5 W, 1 % THD

Bluetooth

Taajuusalue 2.402 GHz-2.480 GHz

Suurin lähetetty teho <5 dBm

Versio 5.0

Käyttöalue avoimella alueella: 30 m (BT)

DAB/DAB+

Viritysalue: Kaista III; 174.928 MHz-239.200 MHz

Esiasetusmuisti: 30 asemaa

FM

Viritysalue: 87,5 MHz~-108,0 MHz

Esiasetusmuisti: 30 asemaa

Ladattava Li-ion akku

Sisäänrakennettu, 3,7 V ⎓ 2000 mAh 7,4 Wh

Toistoaika: 8+ tuntia (50 % äänenvoimakkuudella)

Latausaika 3 - 4 tuntia

Virransyöttö

USB Tyyppi C-Liitin

DC IN 5,0 V ⎓ 1,0 A

AUX IN

Stereo 3,5 mm pistoke

Taajuusvaste: 80 Hz-20 kHz

Tuotteen mitat/paino

196 (L)*68 (S)*68 (K) mm

Nettopaino: 0,53 kg

Lisävaruste

USB-kaapeli (1)

NO

Les denne bruksanvisningen først!

Kjære kunde,

Takk for at du valgte dette Grundig-apparatet. Vi håper at du får de beste resultatene av produktet, som har blitt produsert med høy kvalitet og topp teknologi. Derfor bør du lese hele denne brukerhåndboken og alle andre tilhørende dokumenter nøye før du bruker produktet og tar vare på den som en referanse for fremtidig bruk. Hvis du overfører produktet videre til noen andre, sørg da også for at brukerhåndboken følger med. Følg instruksjonene ved å være oppmerksom på all informasjon og advarsler i brukerhåndboken.

Husk at denne bruksanvisningen også kan gjelde andre modeller. Forskjeller mellom modellene er nøye forklart i bruksanvisningen.

Symbolenes betydning

Følgende symboler brukes i de ulike delene av denne brukerhåndboken:

	Viktig informasjon og nyttige tips om bruken.
	ADVARSEL: Advarsler om farlige situasjoner vedrørende sikkerhet for liv og eiendom.

RESIRKULERT OG RESIRKULERTBART PAPIR

GRUNDIG BÅNDSIKKERHET

Vær oppmerksom på følgende instruksjoner:

- Les og følg alle advarsler og instruksjoner før du bruker dette produktet.
- Dette produktet er ikke ment å brukes av små barn. Små barn skal overvåkes ordentlig.
- Dette produktet er kun ment for husholdningsbruk og ikke for kommersiell eller industriell bruk.
- Ingen kilder til åpen ild, slik som tente lys, skal plasseres på produktet.
- Ventilasjon skal ikke hindres ved å dekke ventilasjonsåpninger med gjenstander som aviser, duker, gardiner og lignende.
- Forsikre deg om at enheten er justert til en stabil posisjon. Skader forårsaket på grunn av bruk av dette produktet i en ustabil posisjon eller unnlatelse å følge noen andre advarsler eller forholdsregler i denne brukerhåndboken vil ikke være dekket av garanti.
- Ikke plasser gjenstander fylt med væsker, som for eksempel vaser, på eller i nærheten av produktet.
- Ikke bruk eller oppbevar dette produktet på et sted der det er utsatt for direkte sollys, varme, overdreven støv eller vibrasjon.
- Ikke oppbevar dette produktet i våte omgivelser over lenger tid.
- Ikke rengjør dette produktet med vann eller andre væsker.
- Ikke blokker eller dekk til sporene og hullene i produktet.
- Ikke skyv fremmedlegemer inn i sporene eller hullene i produktet.
- Ikke prøv å åpne dette produktet selv.Det er ingen indre deler som kan repareres av brukeren.
- Ikke la barn få tilgang til plastposer.

Innebygd oppladbart batteri FORSIKTIG:

- Eksplosjonsfare hvis batteriet byttes ut med feil type.
- Avhending av et batteri i ild eller varm ovn, eller mekanisk knusing eller kutting av et batteri, som kan føre til en eksplosjon.
- Å etterlate et batteri i omgivelser med ekstremt høy temperatur som kan føre til en eksplosjon eller lekkasje av brennbar væske eller gass.
- Et batteri utsatt for ekstremt lavt lufttrykk som kan resultere i en eksplosjon eller lekkasje av brennbar væske eller gass.

Samsvar med WEEE-direktivet og bortskaffing av avfallsprodukt:

Dette produktet er i samsvar med EUs WEEE-direktiv (2012/19/EU). Dette produktet har et klassifiserings symbol for kasserte elektriske og elektroniske produkter (WEEE).

Dette symbolet indikerer at dette produktet ikke skal kasseres med annet husholdningsavfall på slutten av dets levetid. Brukt produkt må returneres til offisielt oppsamlingspunkt for resirkulering av elektriske og elektroniske enheter. For å finne disse innsamlingsstedene, vennligst kontakt din lokale myndighet eller forhandler der produktet ble kjøpt. Alle husholdninger spiller en viktig rolle i gjenvinning og resirkulering av gammelt utstyr. Passende avhending av brukt apparat bidrar til å forhindre potensielle negative konsekvenser for miljøet og menneskers helse.

Samsvar med RoHS-direktivet

Produktet du har kjøpt, er i samsvar med EUs RoHS-direktiv (2011/65/EU). Det inneholder ikke skadelige eller forbudte materialer som spesifisert i direktivet.

Pakningsinformasjon

Pakningsmaterialer for produkter er produsert av resirkulerbare materialer i henhold til våre nasjonale miljøforskrifter. Ikke kasser pakningsmaterialene sammen med husholdningsavfall eller annet avfall. Ta dem med til miljøstasjoner som er opprettet av lokale offentlige myndigheter.

Informasjon om avfallsbatterier

Dette symbolet for oppladbare batterier /batterier eller på emballasjen indikerer at det oppladbare batteriet / batteriet ikke skal kastes sammen vanlig husholdningsavfall. For enkelte oppladbare batterier / batterier kan dette symbolet suppleres med et kjemisk symbol. Symboler for kvikksølv (Hg) eller bly (Pb) er gitt hvis de oppladbare batteriene / batteriene inneholder mer enn 0,0005 % kvikksølv eller mer enn 0,004 % bly.

Oppladbare batterier / batterier, inkludert de som ikke inneholder tungmetaller, kan ikke kastes sammen med husholdningsavfallet. Kast altid brukte batterier i samsvar med lokale miljøforskrifter. Spør om gjeldende lover for avfallshåndtering der du bor.

FEILSØKING

Hvis det oppstår en feil, må du først sjekke om du kan løse problemet selv. Du kan finne denne oversikten nyttig.

Feil	Mulig årsak/tiltak
Ingen funksjon	• Hvis enheten har blitt forstyrret av tordenvær, statisk ladning eller en annen ekstern faktor, følger du denne fremgangsmåten for å løse problemet: Slå av denne enheten og slå den på igjen 10 sekunder senere. • Koble fra den medfølgende adapteren og koble den til igjen.
Ingen lyd	• Volumet kan være satt for lavt eller i dempemodus. • I Bluetooth-modus: Still volumet til den eksterne enheten til maksimum, og kontroller deretter volumet ved å bruke "(4)"-knappen.
Intet / dårlig radiomottak	• Velg om nødvendig en annen posisjon for å forbedre radiosignalet. • Juster teleskopantennen for å optimalisere radiomottaket.
Ingen Bluetooth-tilkobling	• Forsikre deg om at alle innstillinger er gjort riktig på alle enheter. Bluetooth-funksjonen kan være deaktivert på den eksterne enheten. (re) aktiver den, om nødvendig.

TEKNISK INFORMASJON

Denne enheten er støydempet i henhold til gjeldende EU-direktiver. Dette produktet oppfyller de europeiske direktivene 2014/53/EU og 2011/65/EU.

Du finner CE-samsvarserklæringen for enheten i form av en pdf-fil på Grundig-hjemmesiden www.grundig.com/downloads/doc.

Utgangseffekt

RMS 2x2,5 W, 1 % THD

Bluetooth

Frekvensområde 2 402 GHz-2 480 GHz

Maksimal overført effekt <5 dBm

Versjon 5.0

Driftsområde for åpent område: 30m (BT)

DAB/DAB+

Innstillingsområde: Bånd III; 174 928 MHz-239 200 MHz

Forhåndsinnstilt minne: 30 stasjoner

FM

Innstillingsområde: 87,5 MHz-108,0 MHz

Forhåndsinnstilt minne: 30 stasjoner

Oppladbart Li-ion-batteri

Innebygd, 3,7 V ⎓ 2000 mAh 7,4Wh

Avspillingstid: 8+ timer (50 % volum)

Ladetid 3-4 timer

Strømforsyning

USB Type-C-kontakt

DC IN 5,0 V ⎓ 1,0 A

AUX IN

3,5 mm stereokontakt

Frekvensrespons: 80 Hz-20 kHz

Produktmål/-vekt

196 (B)*68 mm (D)*68 (H) mm

Nettovekt 0,53 kg

Tilbehør

USB-C-kabel (1)

DA

Læs denne brugervejledning først!

Kære værdsatte kunde

Tak, fordi du har købt dette Grundig-apparat. Vi håber, du får det bedste ud af dit apparat, som er fremstillet ved hjælp af moderne teknologi af højeste kvalitet. Af denne årsag skal du læse hele brugervejledningen og alle andre medfølgende dokumenter grundigt igennem, inden du tager apparatet i brug. Gem brugervejledningen til fremtidig brug. Hvis du giver apparatet videre til en anden, skal du huske også at give brugervejledningen videre. Følg vejledningen ved at læse alle brugervejledningens oplysninger og advarsler omhyggeligt.

Husk, at denne brugervejledning også gælder for andre modeller. Forskelle mellem modellerne er udtrykkeligt beskrevet i vejledningen.

Symbolernes betydning

Følgende symboler bruges i brugervejledningens forskellige afsnit:

	Vigtige oplysninger og nyttige brugsråd.
	ADVARSEL: Advarsler om farlige situationer vedrørende sikkerhed for personer og ejendele.

GENBRUGT OG GENBRUGELIGT PAPIR

GRUNDIG BRAND SIKKERHED

Bemærk følgende instruktioner:

- Før du bruger dette produkt, så læs og følg alle advarsler og instruktioner.
- Dette produkt er ikke tilsigtet brugt af mindre børn Hold øje med mindre børn.
- Dette produkt er kun beregnet til husholdningsbrug og ikke til kommerciel elle industriel brug.
- Kilder til åben ild eller tændte stearinlys bør ikke stilles på produktet.
- Ventilationen må ikke forhindres ved at dække ventilationsåbningerne med ting, såsom aviser, duge, gardiner osv..
- Sørg for at enheden er justeret til en stabil position. Skade forårsaget af brugen af dette produkt i en ustabil position eller ved at undlade at følge enhver anden advarsel eller forholdsregel i denne brugervejledning vil ikke blive dækket af garantien.
- Anbring ikke genstande fyldt med vand, såsom blomstervaser, oven på monitoren.
- Brug eller opbevar ikke dette produkt på et sted, hvor det kan få direkte sollys, varme, en stor mængde støv eller vibrationer.
- Stil eller opbevar ikke dette produkt under våde betingelser i lang tid.
- Rengør ikke dette produkt med vand eller andre væsker.
- Bloker eller tildæk ikke og hullerne i produktet.
- Skub ikke fremmede objekter ind i hullerne i produktet.
- Forsøg ikke selv at åbne dette produkt. Der er ingen bruger-servicerbare dele indeni.
- Giv ikke børn adgang til plastikposer.

Indbygget genopladeligt batteri FORSIGTIG:

- Der er risiko for eksplosion, hvis batterierne erstattes af en forkert type.
- Bortskaffelse af batteri i ild eller en varm ovn eller mekanisk knusning eller overskæring af et batteri, hvilket kan resultere i en eksplosion.
- Hvis man efterlader et batteri i et omgivende miljø med ekstrem høj temperatur, kan det resultere i en eksplosion eller lækage af brændbar væske eller gas.
- Hvis man udsætter et batteri for ekstremt lavt lufttryk, kan det resultere i en eksplosion eller lækage af brændbar væske eller gas.

Overholdelse af WEEE-direktivet og affaldshåndtering:

Dette produkt overholder EU's WEEE-direktiv (2012/19/EU). Dette produkt er mærket med piktogrammet for elektrisk og elektronisk skrot (WEEE).

Dette symbol indikerer, at dette produkt ikke må bortskaffes sammen med almindeligt husholdningsaffald, når slutningen på dets levetid er nået. Det brugte apparat skal afleveres på en offentlig genbrugsplads for elektriske og elektroniske apparater. Kontakt din kommune eller forhandleren af produktet for at finde ud af, hvor disse genbrugspladser ligger. Alle husholdninger spiller en vigtig rolle i forhold til genanvendelse og genbrug af gamle apparater. Korrekt bortskaffelse af brugte apparater hjælper med at beskytte mod potentielt negative konsekvenser for miljøet og mennesker.

Overholdelse af RoHS-direktivet

Det produkt, du har købt, overholder EU's RoHS-direktiv (2011/65/EU). Det indeholder ikke skadelige og forbudte materialer som angivet i direktivet.

Information om emballagen

Produktets emballage er fremstillet af genbrugsmaterialer i overensstemmelse med nationale miljølove. Emballagen må ikke smides ud sammen med husholdningsaffald eller andet affald. Emballagen skal afleveres på en genbrugsplads, der tager imod emballage, som anvist af dine lokale myndigheder.

Oplysninger om affaldsbatterier

Dette symbol på genopladelige batterier på emballagen indikerer at det genopladelige batteri ikke må bortskaffes sammen med husholdningsaffald. For visse genanvendelige batterier kan dette symbol blive supperet af et kemisk symbol. Symboler for kviksølv (Hg) eller bly (Pb) leveres, hvis de genopladelige batterier indeholder mere end 0,0005 % kviksølv eller mere end 0,004 % bly. Genopladelige batterier, herunder dem uden tungmetaller, bør ikke bortskaffes sammen med husholdningsaffald. Bortskaf altid brugte batterier i overensstemmelse med lokal miljølovgivning. Forespørg om korrekte bortskaffelsesforordninger, der hvor du bor.

FEJLFINDING

Hvis der sker en fejl, så kontroller først om du selv kan løse problemet. Du kan måske finde dette overblik nyttigt.

Fejl	Mulig årsag/handling
Fungerer ikke	• Hvis enheden har været afbrudt af et tordenvejr, statisk elektricitet eller en anden ydre faktor, følg da denne procedure til at løse problemet: Sluk denne enhed og tænd den igen 10 sekunder efter. • Afbryd den medfølgende adapter og sæt den i igen.
Ingen lyd	• Volumen kan være indstillet for lavt eller på lydløs tilstand. • I Bluetooth-tilstand: Indstil volumen på den eksterne enhed på maksimum og kontroller derefter volumen ved at bruge knappen “ (4)”.
Ingen/dårlig radiomodtagelse	• Vælg om nødvendigt en anden placering, for at forbedre radiosignalet. • Juster teleskopantennen for at forbedre radiomodtagelsen.
Ingen Bluetooth-forbindelse	• Sørg for at alle indstillinger er foretaget korrekt for alle enheder Bluetooth-funktionen kan være deaktiveret på den eksterne enhed. (gen-)aktiver den, hvis det er nødvendigt.

TEKNISKE OPLYSNINGER

Denne enhed er støjundertrykt i henhold til gældende EU-direktiver. Dette produkt opfylder EU-direktiverne 2014/53/EU og 2011/65/EU.

Du kan finde CE-overensstemmelseserklæringen for enheden på Grundigs hjemmeside www.grundig.com/downloads/doc.

Udgangseffekt

RMS 2x2,5 W, 1% THD

Bluetooth

Frekvensinterval 2,402 GHz-2,480GHz

Maksimal udsendt effekt <5 dBm

Version 5.0

Driftsrækkevidde i åbent område: 30m (BT)

DAB/DAB+

Tuningsinterval: Bånd III: 174,928 MHz-239,200 MHz

Forudindstillet hukommelse: 30 stationer

FM:

Tuningsinterval: 87,5 MHz-108,0 MHz

Forudindstillet hukommelse: 30 stationer

Genopladeligt Li-ion-batteri

Indbygget, 3,7 V ⎓ 2000 mAh 7,4Wh

Afspilningstid: Over 8 timer (ved 50 % volumen)

Opladningstid 3-4 hours

Strømforsyning

USB Type-C-stik

Jævnstrømsindgang 5,0 V ⎓ 1,0 A

AUX-indgang

Stereo 3,5 mm jackstik

Frekvensområde: 80Hz-20kHz

Produktdimensioner/vægt

196 (B)*68 (D)*68 (H) mm

Nettovægt: 0,53 kg

Tilbehør

USB-C-kabel (1)

TR

Lütfen önce bu kılavuzu okuyun!

Değerli Müşterimiz,

Grundig ürününü tercih ettiğiniz için teşekkür ederiz. Yüksek kalite ve teknoloji ile üretilmiş olan ürününüzün size en iyi verimi sunmasını istiyoruz. Bunun için, bu kılavuzun tamamını ve verilen diğer belgeleri ürünü kullanmadan önce dikkatle okuyun ve bir başvuru kaynağı olarak saklayın. Ürünü başka birisine verirseniz, kullanma kılavuzunu da birlikte verin. Kullanma kılavuzunda belirtilen tüm bilgi ve uyarıları dikkate alarak talimatlara uyun.

Bu kullanma kılavuzunun başka modeller için de geçerli olabileceğini unutmayın. Modeller arasındaki farklar kılavuzda açık bir şekilde belirtilmiştir.

Sembollerin anlamları

Bu kullanma kılavuzunun çeşitli kısımlarında aşağıdaki semboller kullanılmıştır:

Cihazın kullanımıyla ilgili önemli bilgiler ve faydalı tavsiyeler.

UYARI: Can ve mal güvenliğiyle ilgili tehlikeli durumlar konusunda uyarılar.

GERİ DÖNÜŞTÜRÜLMÜŞ & GERİ DÖNÜŞTÜRÜLEBİLİR KAĞIT

AEEE Yönetmeliğine Uygundur. PCB içermez.

GRUNDIG BAND GÜVENLİK BİLGİLERİ

Lütfen aşağıdaki talimatlara uyun:

- Bu ürünü kullanmadan önce, tüm uyarı ve talimatları okuyun ve bunlara uyun.
- Bu ürün küçük çocukların kullanması için tasarlanmamıştır. Küçük çocuklar uygun şekilde gözetim altında tutulmalıdır.
- Bu ürün sadece evde kullanılmak üzere tasarlanmıştır, ticari veya endüstriyel kullanım için tasarlanmamıştır.
- Yanan mum gibi çıplak alev kaynakları ürünün üzerine konmamalıdır.
- Havalandırma açıklıklarını örneğin gazete, masa örtüsü, perde vs. gibi nesneler ile kapatarak havalandırma engellenmemelidir.
- Ürünün dengeli bir konumda yerleştirildiğinden emin olun. Bu ürünün dengesiz bir konumda kullanılmasından veya bu kullanma kılavuzunda yer alan başka bir uyarı veya önleme uyulmamasından kaynaklanan hasarlar garanti kapsamına alınmayacaktır.
- Vazo gibi su dolu eşyaları cihazın üzerine veya yakınına koymayın.
- Bu ürünü doğrudan güneş ışığı, ısı, aşırı toz veya titreşime maruz kalacağı bir yerde kullanmayın.
- Bu ürünü uzun süre nemli koşullarda tutmayın veya saklamayın.
- Bu ürünü su veya diğer sıvılarla temizlemeyin.
- Ürünün yuvalarını veya deliklerini tıkamayın veya üzerlerini kapatmayın.
- Ürünün yuvalarına veya deliklerine yabancı nesneler sokmayın.
- Bu ürünün içini kendiniz açmaya çalışmayın. İçinde kullanıcı tarafından tamir edilebilecek parçalar yoktur.
- Çocukların plastik poşetlere erişmesine izin vermeyin.

Dahili Şarj Edilebilir Batarya DİKKAT:

- Eğer yanlış tipte bir batarya takılırsa patlama riski vardır.
- Bataryanın ateşe veya sıcak bir fırına atılması veya bataryanın mekanik olarak ezilmesi veya kesilmesi bir patlamaya neden olabilir.
- Bataryanın son derece yüksek sıcaklıkta bir ortamda bırakılması bir patlamaya veya yanıcı sıvı veya gazların sızmasına neden olabilir.
- Son derece düşük basınca maruz bırakılan bir batarya bir patlamaya veya yanıcı sıvı veya gazların sızmasına neden olabilir.

AEEE Yönetmeliğine Uyum ve Atık Ürünün Elden Çıkarılması

Bu ürün T.C. Çevre ve Şehircilik Bakanlığı tarafından yayımlanan “Atık elektrikli ve Elektronik eşyaların Kontrolü Yönetmeliği’nde belirtilen zararlı ve yasaklı maddeleri içermez.

AEEE Yönetmeliğine uygundur. Bu ürün, geri dönüşümlü ve tekrar kullanılabilir nitelikteki yüksek kaliteli parça ve malzemelerden üretilmiştir. Bu nedenle, ürünü, hizmet ömrünün sonunda evsel veya diğer atıklarla birlikte atmayın. Elektrikli ve elektronik cihazların geri dönüşümü için bir toplama noktasına götürün. Bu toplama noktalarını bölgenizdeki yerel yönetime sorun. Kullanılmış ürünleri geri kazanıma vererek Çevrenin ve doğal kaynakların korunmasına yardımcı olun.

Ambalaj bilgisi

Ürünün ambalajı, Ulusal Mevzuatımız gereği geri dönüştürülebilir malzemelerden üretilmiştir. Ambalaj atığını evsel veya diğer atıklarla birlikte atmayın, yerel otoritenin belirttiği ambalaj toplama noktalarına atın.

Piller

Bitmiş pilleri, yerel kanun ve yönetmeliklere uygun şekilde atılmasını sağlayın. Pil ve ambalajın üzerindeki sembol, ürünle birlikte teslim edilen pilin evsel atık olarak değerlendirilmemesi gerektiğini belirtmektedir. Bazı pillerde sembol, kimyasal bir sembolle birleştirilerek kullanılmış olabilir. Piller % 0,0005'den fazla cıva veya % 0,004'den fazla kurşun içeriyorsa, cıva için Hg, kurşun için Pb kimyasal sembolü eklenir. Pillerin doğru şekilde atılmasını sağlayarak, pillerin uygun olmayan şekilde atılması neticesinde çevre ve insan sağlığında meydana gelebilecek potansiyel zararların engellenmesine katkıda bulunmuş olacaksınız.

SORUN GİDERME

Bir arıza olması durumunda, önce sorunu kendiniz çözüp çözemediğinizi kontrol edin. Burada verilen genel bilgileri faydalı bulabilirsiniz.

Arıza	Olası neden/eylem
Çalışmıyor	• Cihaz bir yıldırımdan, bir statik yükten veya başka bir dış etkenden etkilenmişse, sorunu çözmek için aşağıdaki prosedürü izleyin: Cihazı kapatın ve 10 saniye sonra yeniden açın. • Birlikte verilen adaptörü ayırın ve ardından yeniden bağlayın.
Ses yok	• Ses seviyesi çok düşük olabilir veya sesi tamamen kısılmış olabilir. • Bluetooth modunda: Harici cihazın ses seviyesini maksimum seviyeye getirin, ardından “(4)” düğmesini kullanarak ses seviyesini kontrol edin.
Radyo Çekmiyor/Kötü Çekiyor	• Gerekirse, radyo sinyalini iyileştirmek için başka bir yere taşıyın. • Radyo alımını en uygun hale getirmek için teleskopik anteni ayarlayın.
Bluetooth Bağlantısı Yok	• Tüm cihazlarda tüm ayarların doğru şekilde yapılmasına dikkat edin. Harici cihazda Bluetooth işlevi devreden çıkarılmış olabilir. Gerekirse, (yeniden) etkinleştirin.

TEKNİK BİLGİLER

Bu cihazın yaydığı parazitlenme geçerli AB yönergelerine göre azaltılmıştır. Bu ürün 2014/53/EU ve 2011/65/EU Avrupa Yönergeleri ile uyumludur.

Cihazın CE uyumluluk beyanını PDF dosyası halinde Grundig Anaysayfasındaki www.grundig.com/downloads/doc adresinde bulabilirsiniz.

Çıkış Gücü

RMS 2x2,5 W, %1 THD

Bluetooth

Frekans Aralığı GHz 2.402 GHz-2.480GHz

Maksimum iletim gücü <5 dBm

Sürüm 5.0

Açık alanda çalışma aralığı: 30m (BT)

DAB/DAB+

Ayar aralığı: Bant III; 174,928 MHz-239,200 MHz

Ön ayar belleği: 30 kanal

FM

Ayar aralığı: 87,5 MHz-108,0 MHz

Ön ayar belleği: 30 kanal

Şarj Edilebilir Li-iyon Batarya

Dahili, 3,7 V ⎓ 2000 mAh, 7,4Wh

Çalma süresi: 8+ saat (%50 ses seviyesinde)

Şarj süresi 3-4 saat

Enerji Beslemesi

USB Tip C Soket

DC GİRİŞİ 5,0 V ⎓ 1,0 A

AUX GİRİŞİ

Stereo 3,5 mm Kulaklık Girişi

Frekans tepkisi: 80Hz-20kHz

Ürün Boyutları/Ağırlık

196 (G)*68 (D)*68 (Y) mm

Net Ağırlık: 0,53 kg

Aksesuar

USB-C Kablosu (1)

TÜKETİCİ HİZMETLERİ

Müşteri Hizmetleri

Müşteri Memnuniyeti Politikası

- Müşterilerimizin istek ve önerilerini her kanaldan karşılamaktan mutluluk duyanız.

Kanallarımız:

- **Çağrı Merkezimiz: 0850 210 0 888**
(Sabit telefonlardan veya cep telefonlarından alan kodu çevirmeden arayın*)
- **Diğer Numaramız: 0216 585 8 888**
- Çağrı Merkezimiz haftanın 7 günü 24 saat hizmet vermektedir.
- Çağrı Merkeziniz ile yaptığınız görüşmeler iletişim hizmeti aldığınız operatör firma tarafından sizin için tanımlanan tarifeye göre ücretlendirilir.
- Sabit veya cep telefonlarınızdan alan kodu tuşlamadan çağrı merkezi numaramızı arayarak ürününüz ile ilgili arzu ettiğiniz hizmeti talep edebilirsiniz.
- **Whatsapp Numaramız: 0544 444 0 888**
- **Faks Numaramız: 0216-423-2353**
- **Web Adresimiz:**
- www.grundig.com.tr
- **e-posta Adresimiz:**
- musteri.hizmetleri@grundig.com
- **Sosyal Medya Hesaplarımız:**
- https://www.instagram.com/grundigturkiye/
- https://www.facebook.com/grundig.tr/
- https://www.youtube.com/user/TurkiyeGrundig
- **Posta Adresimiz:**
- Arçelik A.Ş. Karaağaç Caddesi No:2-6, 34445, Sütlüce / İSTANBUL
- **Bayilerimiz,**
- https://www.grundig.com.tr/yetkili-satici/
- **Yetkili Servislerimiz,**
- https://www.grundig.com.tr/yetkili-servis/
- Online servis randevusu almak için,
- http://digital.arcelik.com.tr
- Tüm yetkili servis istasyonu bilgilerimiz, Ticaret Bakanlığı tarafından oluşturulan “Servis Bilgi Sistemi”nde (www.servis.gov.tr) yer almaktadır.
- Yedek parça malzemeleri yetkili servislerimizden temin edilebilir.

- Müşterilerimizden iletilen istek ve önerilerin Grundig'e ulaştığı bilgisini, müşteri aynını yapılmaksızın kendilerine 24 saat içinde veririz.
- Müşteri Hizmetleri sürecimiz:
Müşterilerimizin istek ve önerilerini;
  - **İzlenebilir, raporlanabilir, şeffaf ve güvenli tek bir bilgi havuzunda toplanız.**
  - **Yasal düzenlemelere uygun, objektif, adil ve gizlilik içinde ele alır ve değerlendiririz.**
  - **Bu geri bildirimleri süreçlerimizin daha mükemmel hale getirilmesinde kullanırız.**
- Grundig olarak, mükemmel müşteri deneyimini yaşatmayı ana ilke olarak kabul eder, müşteri odaklı bir yaklaşım benimseriz.
- Bütün süreçlerimizi yönetim sistemi ile entegre ederek birbirini kontrol eden bir yapı geliştirilmesini sağlanız.
Yönetim hedeflerini de bu sistem üzerinden besleriz.

Aşağıdaki önerilere uymanızı rica ederiz.

- Ürününüzü aldığınızda Garanti belgesini Yetkili Satıcınıza onaylattırınız.
- Ürününüzü kullanma kılavuzu esaslarına göre kullanınız.
- Ürününüz ile ilgili hizmet talebiniz olduğunda yukandaki telefon numaralarından Çağrı Merkezimize başvurunuz.
- Hizmet için gelen teknisyene “teknisyen kimlik kartı”nı sorunuz.
- İşiniz bittiğinde Yetkili servis teknisyeninden “Hizmet Fişi” istemeyi unutmayınız. alacağınız “Hizmet Fişi” , ilerde ürününüzde meydana gelebilecek herhangi bir sorunda size yarar sağlayacaktır.
- Ürünün kullanım ömrü: 3 yıldır. (Ürünün fonksiyonunu yerine getirebilmesi için gerekli yedek parça bulundurma süresi)

Hizmet talebinin değerlendirilmesi

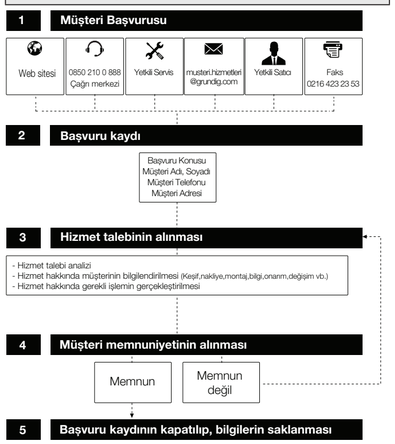

Bu kılavuzu okumadan ürününüzü çalıştırmayınız.

Ürününüz ile ilgili garanti şartları, kullanımı ve sorun giderme yöntemleri kılavuzda yer almaktadır.

Uygun Kullanım ve Garanti ile İlgili Dikkat Edilmesi Gereken Hususlar;

Aşağıda belirtilen sorunların giderilmesi ücret karşılığında yapılır. Bu durumlar için garanti şartları uygulanmaz;

1. Kullanım hatalarından kaynaklanan hasar ve arızalar,
2. Malın tüketiciye tesliminden sonraki yükleme, boşaltma, taşıma vb. sırasında oluşan hasar ve arızalar,
3. Malın kullanıldığı yerin elektrik (priz, gerilim, topraklama vb.), su (su basıncı, musluk vb.), doğalgaz, telefon, internet vb. şebekesi ve/veya altyapısı (gider, zemin, ortam vb.) kaynaklı meydana gelen hasar ve arızalar,
4. Doğa olayları ve yangın, su baskını vb. kaynaklı meydana gelen hasar ve arızalar,
5. Malın tanıtma ve kullanma kılavuzlarında yer alan hususlara aykırı kullanılmasından kaynaklanan hasar ve arızalar,
6. Malın, 6502 sayılı Tüketicinin Korunması Hakkındaki Kanununda tarif edilen şekli ile ticari veya mesleki amaçlarla kullanımı durumunda ortaya çıkan hasar ve arızalar,
7. Mala yetkisiz kişiler tarafından bakım, onarım veya başka bir nedenle müdahale edilmesi

Durumlarında mala verilmiş garanti sona erecektir.

Garanti uygulaması sırasında değiştirilen malın garanti süresi, satın alınan malın kalan garanti süresi ile sınırlıdır.

Bu ürün Arçelik A.Ş. adına 10/F, Block 2, Jiancang Science and Technology Park,11 Songgang Avenue, Songgong Street, Baoan, Shenzhen, China, +86-755-23204889 tarafından üretilmiştir.

Menşei: P.R.C.

GRUNDIG

BLUETOOTH SPEAKER GARANTİ BELGESİ

GARANTİ ŞARTLARI

1) Garanti süresi, malın teslim tarihinden itibaren başlar ve 2 yıldır.
2) Malın tanıtma ve kullanma kılavuzunda gösterildiği şekilde kullanılması ve Arçelik A.Ş.'nin yetkili kıldığı servis çalışanları dışındaki şahıslar tarafından bakım, onarım veya başka bir nedenle müdahale edilmemiş olması şartıyla, malın bütün parçaları dahil olmak üzere tamamını; malzeme, işçilik ve üretim hatalarına karşı malın teslim tarihinden itibaren yukarıda belirtilen süre kadar garanti eder.
3) Malın ayıplı olduğunun anlaşılması durumunda tüketici, 6502 sayılı Tüketicinin Korunması Hakkında Kanunun 11 inci maddesinde yer alan;
a- Sözleşmeden dönme,
c- Ücretsiz onarılmasını isteme,
b- Satış bedelinden indirim isteme,
ç- Satılanın ayıpsız bir misli ile değiştirilmesini isteme, haklarından birini kullanabilir.
4) Tüketicinin bu haklardan ücretsiz onanm hakkını seçmesi durumunda satıcı; işçilik masrafı, değiştirilen parça bedeli ya da başka herhangi bir ad altında hiçbir ücret talep etmeksizin malın onarımını yapmak veya yaptırmakla yükümlüdür. Tüketici ücretsiz onarım hakkını üretici veya ithalatçıya karşı da kullanabilir. Satıcı, üretici ve ithalatçı tüketicinin bu hakkını kullanmasından müteselsilen sorumludur.
5) Tüketicinin, ücretsiz onarım hakkını kullanması halinde malın;
-Garanti süresi içinde tekrar arızalanması,
-Tamiri için gereken azami sürenin aşılması,
-Tamirinin mümkün olmadığının, yetkili servis istasyonu, satıcı, üretici yada ithalatçı tarafından bir raporla belirlenmesi
durumlarında;
tüketici malın bedel iadesini, ayıp oranında bedel indirimini veya imkân varsa malın ayıpsız misli ile değiştirilmesini satıcıdan talep edebilir.
Satıcı, tüketicinin talebini reddedemez. Bu talebin yerine getirilmemesi durumunda satıcı, üretici ile ithalatçı müsteselsilen sorumludur.
6) İlgili mevzuatlarda belirlenen kullanım ömrü süresince malın azami tamir süresi 20 iş gününü, geçemez. Bu süre, garanti süresi içerisinde mala ilişkin arızanın yetkili servis istasyonuna veya satıcıya bildirimi tarihinde, garanti süresi dışında ise malın yetkili servis istasyonuna teslim tarihinden itibaren başlar. Garanti kapsamı içerisindeki malın arızasının 10 iş günü içerisinde giderilememesi halinde, üretici veya ithalatçı; malın tamiri tamamlanıncaya kadar, benzer özelliklere sahip başka bir malı tüketicinin kullanımına tahsis etmek zorundadır. Benzer özelliklere sahip başka bir malın tüketici tarafından istenmemesi halinde üretici veya ithalatçılar bu yükümlülükten kurtulur. Malın garanti süresi içerisinde arızalanması durumunda, tamirde geçen süre garanti süresine eklenir.
7) Malın kullanma kılavuzunda yer alan hususlara aykırı kullanılmasından kaynaklanan hasar ve arızalar garanti kapsamı dışındadır.
8) Tüketici, garantiden doğan haklarının kullanılması ile ilgili olarak çıkabilecek uyuşmazlıklarda yerleşim yerinin bulunduğu veya tüketici işleminin yapıldığı yerdeki Tüketici Hakem Heyetine veya Tüketici Mahkemesine başvurabilir.
9) Satıcı tarafından bu Garanti Belgesinin verilmemesi durumunda tüketici, Ticaret Bakanlığı Tüketicinin Korunması ve Piyasa Gözetimi Genel Müdürlüğüne başvurabilir.

Üretici veya İthalatçı Firmanın;		**Malın;**	
Unvanı:	Arçelik A.Ş.	**Markası:**	Grundig
Adresi:	Arçelik A.Ş. Karaağaç Caddesi No:2-6, 34445, Sütlüce / İSTANBUL	**Cinsi:**	Bluetooth Speaker
		Modeli:	Band GBT Band
Telefonu:	0216 585 8 888	**Bandrol ve Seri No:**	
Faks:	0216 423 2353	**Garanti Süresi:**	2 YIL
web adresi:	www.grundig.com.tr	**Azami Tamir Süresi:**	20 İş günü

GENEL MÜDÜR — Arçelik A.Ş. — GENEL MÜDÜR YRD.

Satıcı Firmanın:	
Unvanı:	**Fatura Tarih ve Sayısı:**
Adresi:	**Teslim Tarihi ve Yeri:**
Telefonu:	**Yetkilinin İmzası:**
Faks:	**Firmanın Kaşesi:**
e-posta	

Bu bölümü, ürünü aldığınız Yetkili Satıcı imzalayacak ve kaşeleyecektir.

GRUNDIG

55 Blanck Street, Ormeau Q 4208
P O Box 354, Ormeau Q 4208
p : 5549 3146 f : 5549 3546
ABN : 49 152 055 162

ORIGINAL MANUFACTURER'S WARRANTY ADVICE FORM

GRUNDIG BLUETOOTH SPEAKERS

12 months warranty, full parts and labour warranty only

Congratulations on purchasing your new Grundig audio product. If you have any queries on the set up of your new product or would like some tips on how to get the best out of our product please visit the support section of our website grundig.com.au. We also recommend you register your new Grundig audio product. By registering we will be able to keep you up to date on your product, any new offers and new products or relevant apps – just follow the links on our home page at grundig.com.au.

Grundig products come with a guarantee that cannot be excluded under the Australian Consumer Law. You are entitled to a replacement or refund for a major failure and for compensation for any other reasonably foreseeable loss or damage. You are also entitled to have the product repaired or replaced if the product fails to be of acceptable quality and the failure does not amount to a major failure. 'Acceptable quality' and 'major failure' have the same meaning as referred to in the Australian Consumer Law.

This Grundig warranty is in addition to any other rights you may have under Australian Consumer Laws. Grundig will repair or replace any part that becomes defective during the warranty period of 12 months after the original purchase of a new Grundig product at no extra charge. To be clear that means second hand Grundig products are not covered by this warranty, and if a Grundig product is replaced the warranty period does not start over again.

The Grundig manufacturer's warranty has the following conditions in order to make a claim:

1. Proof of purchase (typically your receipt).
2. Please contact Grundig Customer Care to request warranty support for your Grundig audio product. Grundig covers the expenses of labour and materials required for the repair or replacement of the product that is found to be defective, and a reasonable return shipping charge within Australia only. Original packaging should be retained; additional charges will be incurred for additional cartons / packaging.
3. Any product or part that is replaced by Grundig becomes Grundig's property
4. Grundig may choose to use refurbished parts or supply a refurbished replacement (with similar specifications) at its sole discretion.
5. Component & consumable parts, the nature of which is to become worn or depleted with use (batteries, headphone ear pads or other accessories) are excluded.
6. Grundig products are designed for normal domestic / home use only.
7. If you incorrectly install, misuse, damage, neglect to maintain or clean your Grundig product in line with the user manual recommendations, then damage caused by this is excluded
8. Damage caused by normal wear and tear, damage caused by accident, unreasonable use or neglect, vermin or insect infestation, or power surges, electrical storms or incorrect power supplies are also excluded
9. If the Grundig product has been repaired or modified by an unauthorised person, or if the serial number has been removed, modified or defaced, then the warranty is excluded
10. This Grundig manufacturer's warranty only covers actual defects within the product itself, and does not cover the cost of installation or removal from a fixed installation, setup or adjustments, claims based on misrepresentation by the seller, performance variations resulting from installation-related circumstances such as source quality or AC power or product modifications.

If you have a problem you can contact Grundig at: Grundig, 55 Blanck Street, Ormeau, Queensland 4208 telephone 1300 125 887 or email grundig.help@grundig.com.au. Make sure you have your Grundig model number, serial number and proof of purchase to hand.

Beko Grundig Deutschland GmbH
Rahmannstraße 3
65760 Eschborn

www.grundig.com